图纸须加盖出图印章，否则一律无效

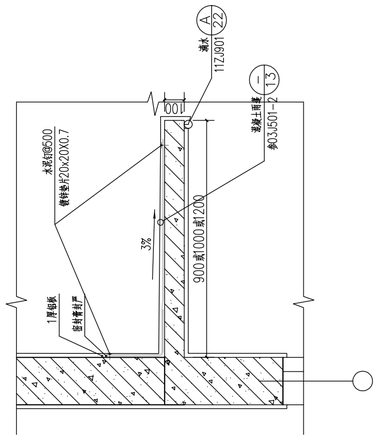

② 雨蓬大样一 1:15

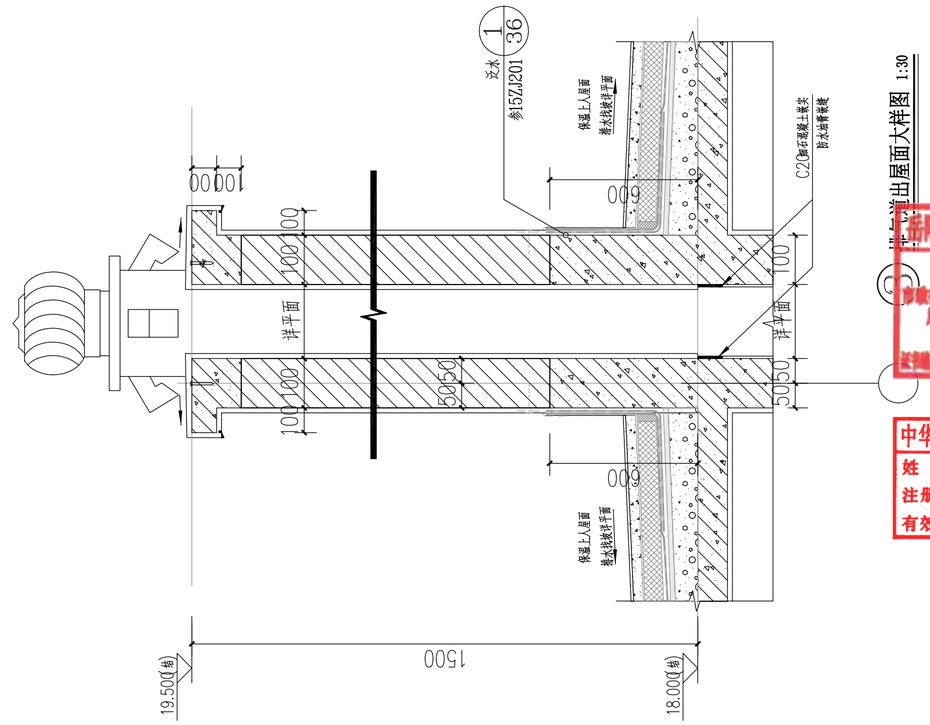

③ 屋面出屋面大样图 1:30

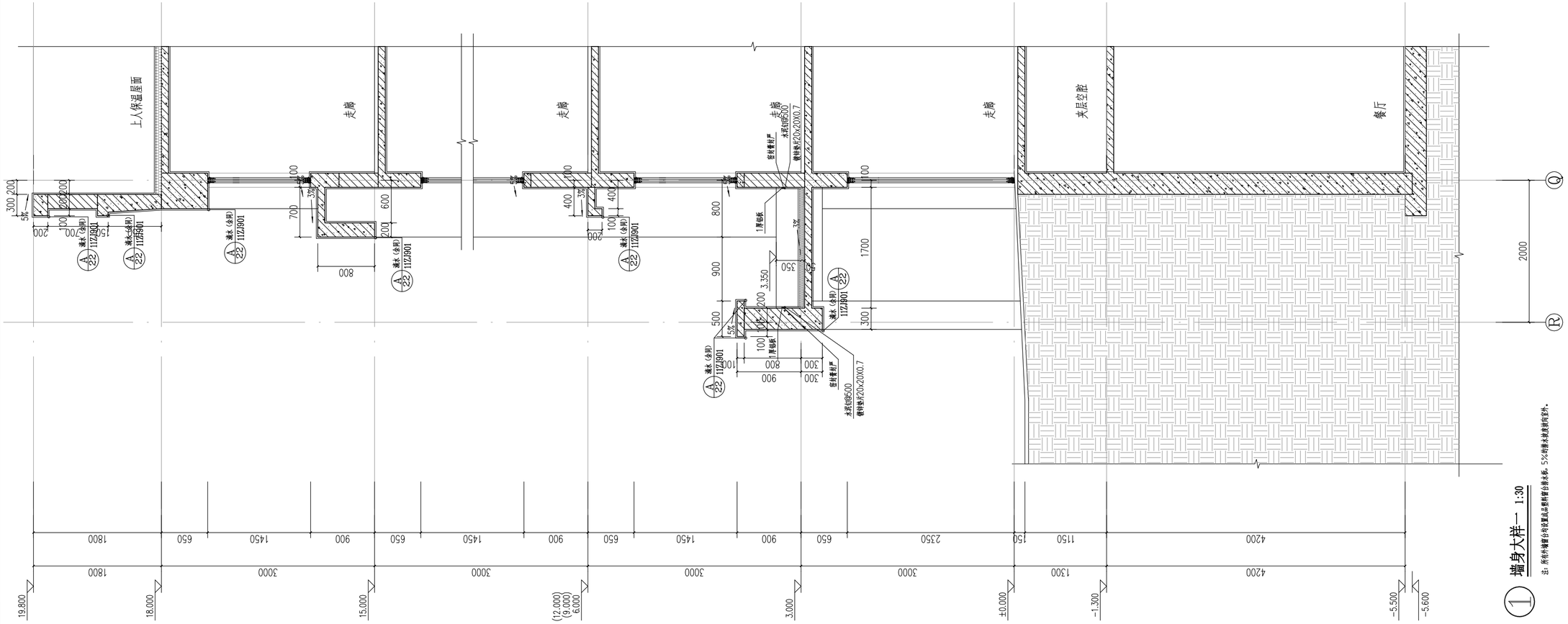

① 墙身大样一 1:30

注：所有外墙窗台处装置高出室内地面的混凝土板，5%向排水坡度向室外。

不得在图纸上量取尺寸施工。
如有任何不清事宜，须在施工前与设计师会商。
本工程图纸未经设计单位许可不得用于其他地方。

会 签		
建 筑专业		
结 构专业		
给排水专业		
电 气专业		
暖 通专业		

岳阳市规划勘测设计院有限公司
出图专用章
勘察行业(给水、排水、桥梁工程)专业乙级
风景园林工程设计专项乙级
建筑行业(建筑工程)乙级
证书编号:A243019305 有效期:2020年7月6日

中华人民共和国一级注册建筑师
姓 名： 夏 洁
注册号：4301930-006
有效期：至2026年10月

岳阳市规划勘测设计院有限公司
建筑行业(建筑工程)乙级：A243019305

项目负责人	夏 洁	夏洁
审定人	吴 勇	吴勇
审核人	夏 洁	夏洁
专业负责人	陈 熙	陈熙
校 对 人	柳剑鹏	柳剑鹏
设 计 人	陈 熙	陈熙

档案号：202605

建设单位：
岳阳市教育事务中心

工程名称：
岳阳市第十四中学实验楼拆除重建项目

子项名称：
2#学生宿舍

图 名：
大样图一

图 别：施工图
日 期：2026.05
比 例：见图
图 号：JS-02-19
原本号：
原本说明

版本	日期	审核	备注